ARMBRUSTER GMBH
KELTEREI-TECHNOLOGIE

Abbeeren

Transportiere

Sortieren

Annahmewannen

Richard Wagner seit 1959
KELLEREIBEDARF

Leidenschaft Kelterei

Die Traube ist das Herz des Weines. Zarte Beeren, die ein Versprechen von Genuss, von Faszination, Größe in sich tragen.
Ein Versprechen, das nur eingehalten wird, wenn man die Früchte respektvoll behandelt.
Wir bei ARMBRUSTER haben uns dieser Leidenschaft “Beere“ verschrieben, seit vier Generationen.
Wir wissen, wie man Trauben am besten abbeert – sehr schonend werden Kämme und Stiele entfernt – aber die Essenz bleibt:
Die Anlage zu großen Weinen.

Leidenschaft Mensch

Die Traube braucht den Menschen.
Die Nähe zu unseren Kunden ist uns wichtig eine enge Beziehung damit schnell agiert und reagiert werden kann.
Damit die Erfahrung und die Kompetenz, die in der Person Christian Armbruster steckt, hundertprozentig genutzt werden kann.
Schnell Angebote auf dem Tisch liegen. Und ideale Lösungen entstehen.

Planung

Jede unserer Abbeermaschinen hat sprichwörtlich Samthandschuhe an. Aber das genügt nicht – der Prozess, die Übergänge,
Die gesamte Traubenverarbeitung muss harmonisch, muss schonend ablaufen.
Deshalb legen wir sehr großen Wert auf Planung und Engineering.
Anlagen für Ihre Spezialitäten-Weine bis hin zur vollautomatisierten Verarbeitungslinie.
Planung und Engineering mit modernster 3D-CAD-Technik. Detaillierte Ausarbeitungen und Plandarstellungen.
Wir wissen, worauf es ankommt! Unser Kapital ist unsere Erfahrung und unser Wissen.
Perfekt aufeinander abgestimmte Keltereianlagen werden am besten komplett geplant. Wir beraten von Anfang an,
Idealerweise bereits vor der Planung des Kellereigebäudes. Wir kümmern uns um die Ausschreibung. Übernehmen die Bauaufsicht.
Und übergeben feierlich die Schlüssel.

PRODUKTE:

- Traubenwagen	Seite	6
- Annahmewannen mit Vibrations- oder Schneckenaustrag	Seiten	7/8
- Abbeermaschinen	Seiten	9/10
- Fördertechnik z.B. Bänder/ Vibrationstische / Pumpen /Schnecken	Seiten	11/12/13/14
- Sortiermaschinen mechanische und optische Sortierer	Seite	15

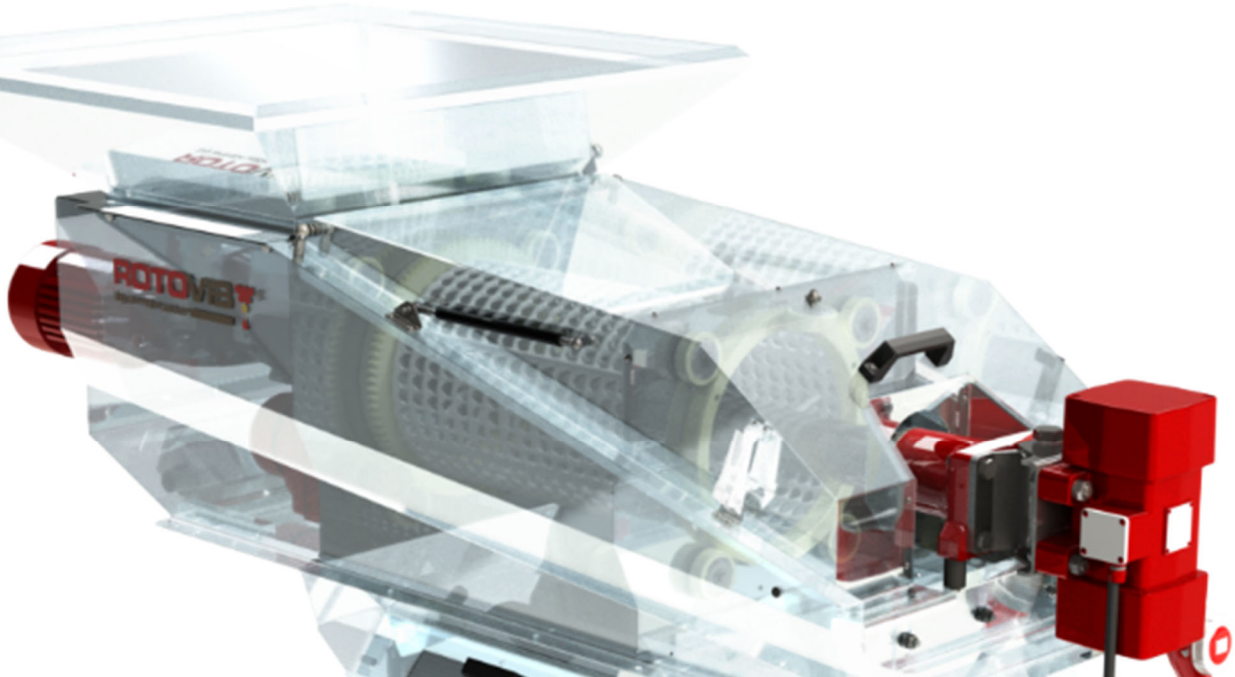

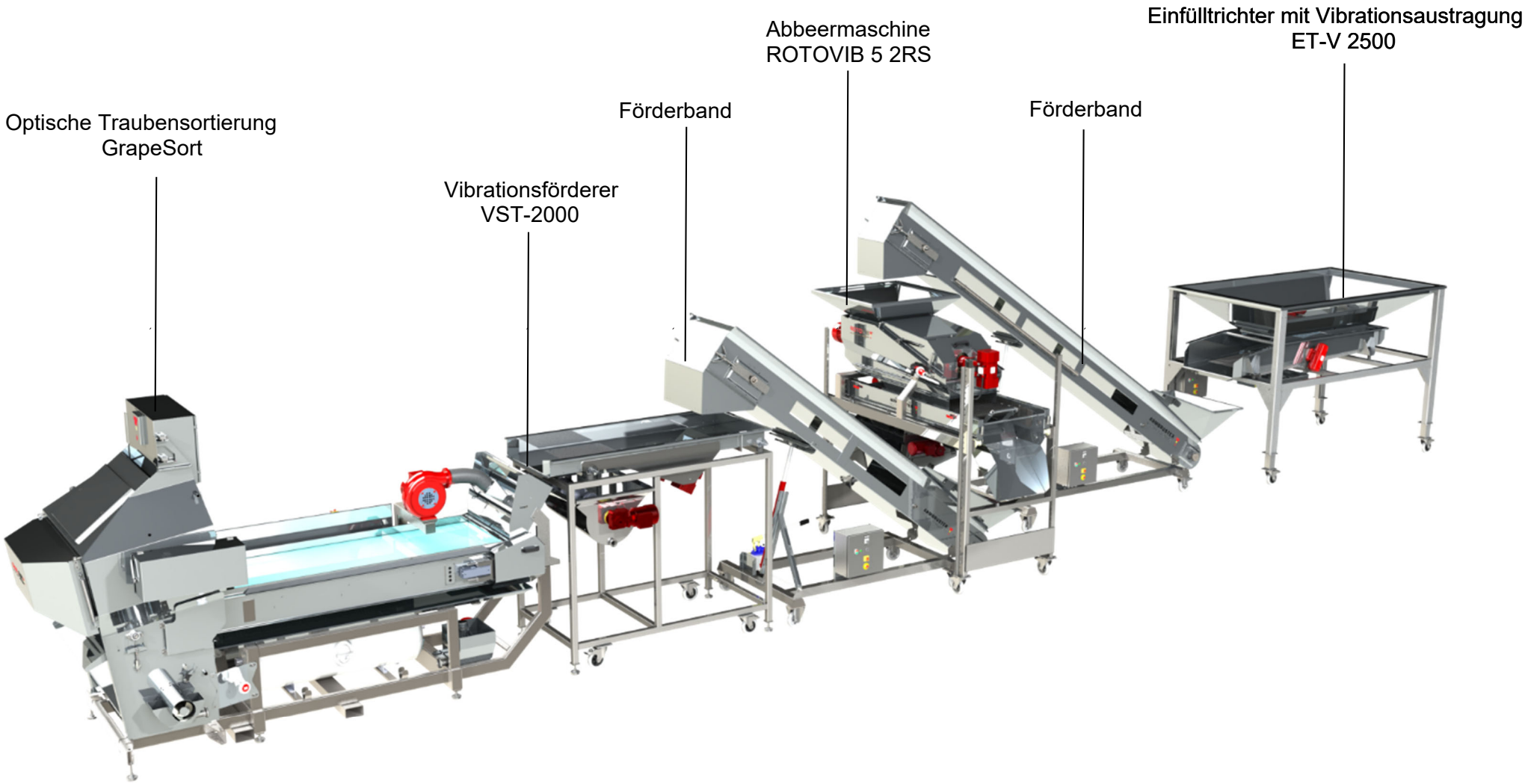
Optische Traubensortierung
GrapeSort
Vibrationsförderer
VST-2000
Förderband
Abbeermaschine
ROTOVIB 5 2RS
Förderband
Einfülltrichter mit Vibrationsaustragung
ET-V 2500

TRAUBENWAGEN **TWV**:

Traubenwagen:	Kipper mit Vibrationsaustragung
Ladevolumen:	40/50/60/75 HL

Auflaufgebremst auf 40Km/h zugelassen. Traubenwagen mit hydraulisch kippender Wanne und Vibrationsaustragung. Wanne und Vibrationsaustrag komplett in Edelstahl 1. 4301. Fahrgestell in Stahl lackiert (2K Lackierung]
Vorentsaftungszone am Vibrationsaustrag
inkl. Saftabgang Gewinde DN 50

Typ: TWV 40/50/60

Abladehöhe:	ca. 1650mm
Ladekante:	ca. 1880mm
Behälterhöhe:	ca. 850mm
Auslaufbreite:	ca. 975mm
Anhänger und Behälterbreite:	ca. 2000mm

Typ: TWV 75

Abladehöhe:	ca. 1800mm
Ladekante:	ca. 1980mm
Behälterhöhe:	ca. 950mm
Auslaufbreite:	ca. 975mm
Anhänger und Behälterbreite:	ca. 2200mm

Optional ist ein eigenes elektrohydraulisches System konfigurierbar um im Innenbereich Abgase des Traktors zu vermeiden, dies schließt das kippen durch den Traktor zum Beispiel am Waschplatz im Außenbereich nicht aus.
Abdeckplanen, Steigleitern und weiteres Zubehör optional.

ANNAHMEWANNEN MIT VIBRATIONSAUSTRAG

Die perfekte Lösung für Traubenannahmesituationen mit dem Ziel so viele ganze Beeren wie möglich zu erhalten! Bei zugleich kontrollierter Dosierung nachfolgender Systembausteine wie Abbeermaschinen, Förder- und Sortiersysteme oder gleich direkt in die Presse.

Trichtervolumen:	von 500 -10000Liter
Austraggeschwindigkeiten:	bis zu 30t/h
Vorentsaftungszonen und Insektenfallen:	optional

ET-V 2500 höhenverstellbar und mit Insektenfalle

KVB-75 mit Vorentsaftungszone

Komplette Behälter auf Wiegezellen sind problemlos umsetzbar

ANNAHMEWANNEN MIT SCHNECKENAUSTRAG

ARMBRUSTER GMBH
KELTEREI-TECHNOLOGIE

Die perfekte Lösung für Traubenannahmesituationen mit dem Ziel höchster Effizienz, Leistung und Prozesssicherheit bei zugleich kontrollierter Dosierung nachfolgender Systembausteine wie Abbeermaschinen,
Förder- und Sortiersysteme oder gleich direkt in die Presse.

Trichtervolumen:	von 500 -20 000Liter
Austraggeschwindigkeiten:	bis zu 100t/h
Vorentsaftungszonen:	optional

Schneckenlösungen auch ohne Gegenlager mit Kunststoffkantenschutz im Schneckengrund gelagert möglich.

Sonderlösungen mit Flachschieber oder gesamte Behälter auf Wiegezellen sind problemlos umsetzbar

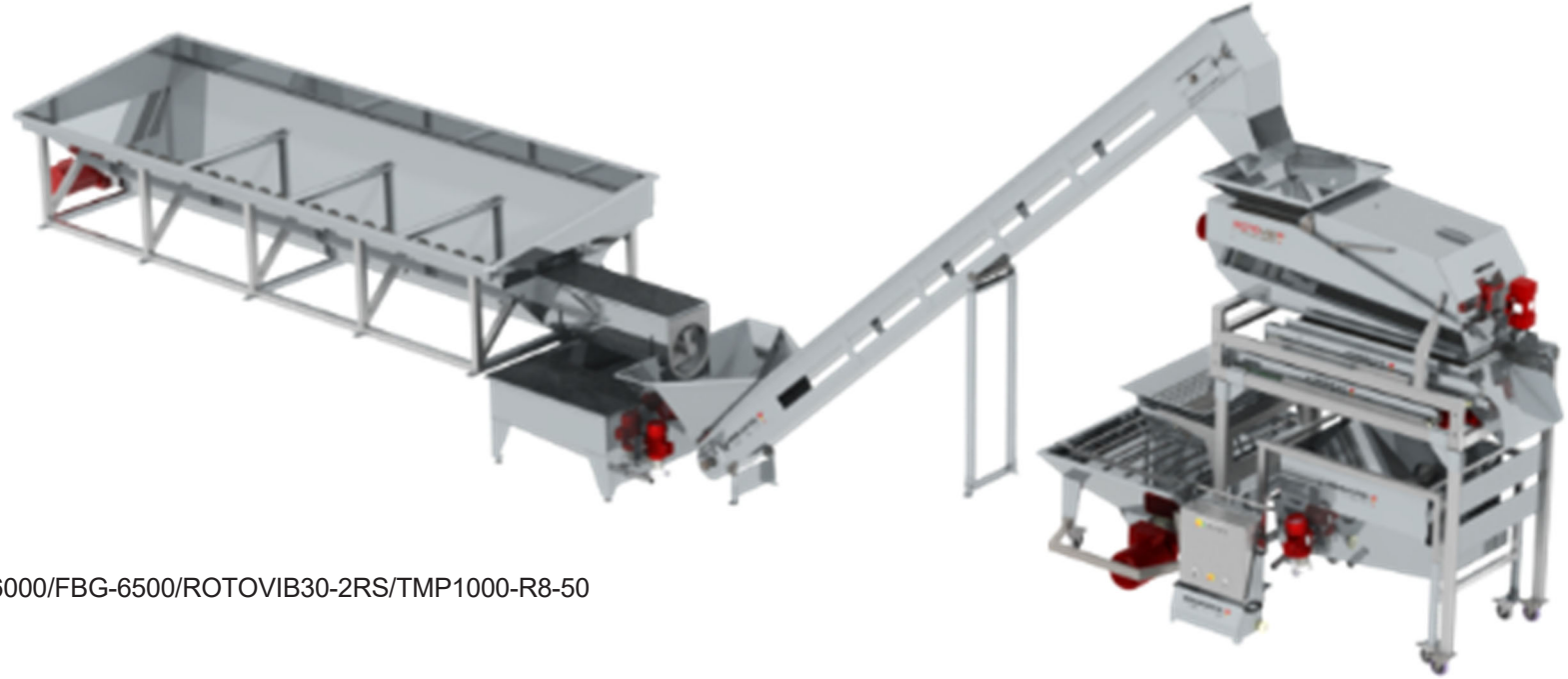

Annahmelinie ET-6000/FBG-6500/ROTOVIB30-2RS/TMP1000-R8-50

ABBEERMASCHINE
ROTOVIB

der effizientere Weg für Ihre Top-Qualität

- Durch einen zusätzlichen Vibrationsantrieb der Stiftwelle wird der Abbeerprozess durch hochfrequente Schwingungen unterstützt, wodurch niederste Drehzahlen der Stiftwelle möglich werden. Das Resultat ist ein deutlich maximierter Ganzbeerenanteil, und eine Reduzierung des Stielbruchs.
- Kann mit einfachem oder doppeltem Rollensortierer konfiguriert werden.
- Rollensortierer je nach Bauform mit verschieden wählbaren Abständen, oder auch stufenlos einstellbar.
- Höhenverstellbare und auf Maß gefertigte Untergestelle sowie Sondertrichter auswählbar optional
- Stiftwelle, Vibrationsantrieb und Rollensortierer stufenlos regelbar über Frequenzumrichter
- Abbeerzylinder im Gleich- oder Gegenlauf einsetzbar
- Abbeerzylinder in Kunststoff mit Lochgrößen von 14/16/18/20/24/28mm lieferbar oder in Edelstahl mit einer Lochgröße von 25 mm
- Sehr Wartungsfreundliche Anordnung der Antriebskomponenten, keine Schmierstellen.

ARMBRUSTER GMBH
KELTEREI-TECHNOLOGIE

vereinfachte Reinigung durch nachfolgende Punkte

- Die polierte Oberfläche (1.4301IIId) vermindert Anhaftungen
- Rollensortierer ausziehbar, Abdeckhaube wird durch Gasfedern oben gehalten, dadurch beste Zugänglichkeit.
- Die verbauten Materialien sind so gewählt dass Wasser und herkömmliche Reiniger Verwendet werden können.
- leichte Demontage (ohne Werkzeuge) von Rollensortierer und Saftauffangwanne mit Austragschnecke
- Reinigungsdüsen optional

.

ROTOVIB 5 Leistung: 1-5 t/h (je nach Sorte/ Qualität)
ROTOVIB 10 Leistung: 2-10 t/h (je nach Sorte/ Qualität)
ROTOVIB 20 Leistung: 4-20 t/h (je nach Sorte/ Qualität)
ROTOVIB 30 Leistung: 8-30 t/h (je nach Sorte/ Qualität)

ABBEERMASCHINE ROTO/AWFS

ARMBRUSTER GMBH
KELTEREI-TECHNOLOGIE

der effizientere Weg für Ihre Top-Qualität

- Stiftwelle und Korb einfach demontierbar
- Kann mit einfachem oder doppeltem Rollensortierer konfiguriert werden.
- Rollensortierer je nach Bauform mit verschieden wählbaren Abständen, oder auch stufenlos einstellbar.
- Höhenverstellbare und auf Maß gefertigte Untergestelle sowie Sondertrichter auswählbar optional
- Stiftwelle und Rollensortierer stufenlos regelbar über Frequenzumrichter
- Abbeerzylinder im Gleich- oder Gegenlauf einsetzbar
- Abbeerzylinder in Kunsstoff mit Lochgrößen von 14/16/18/20/24/28 x 22mm lieferbar
  oder in Edelstahl mit einer Lochgröße von 25 mm
- Sehr Wartungsfreundliche Anordnung der Antriebskomponenten, keine Schmierstellen.
- Ausblaseinrichtungen für störungsfreies verarbeiten von Vollernterlesegut optional
- Bypass / Vorentsaftungszone bei Modellen ab 30t/h optional

vereinfachte Reinigung durch nachfolgende Punkte

- Die polierte Oberfläche (1.4301 IIId) vermindert Anhaftungen
- Rollensortierer ausziehbar, Abdeckhaube wird durch Gasfedern oben gehalten, dadurch beste Zugängigkeit.
- Die verbauten Materialien sind so gewählt dass Wasser und herkömmliche Reiniger Verwendet werden können.
- leichte Demontage (ohne Werkzeuge) von Rollensortierer und Saftauffangwanne mit Austragschnecke.
- Reinigungsdüsen optional

ROTO	10	Leistung: 4-10 t/h (je nach Sorte/Qualität)
ROTO	20	Leistung: 10-20 t/h (je nach Sorte/ Qualität)
ROTO	30	Leistung: 15-30 t/h (je nach Sorte/ Qualität)
ROTO	40	Leistung: 20-40 t/h (je nach Sorte/ Qualität)
AWFS	60	Leistung: 30-60 t/h (je nach Sorte/ Qualität
AWFS	100	Leistung: 50-100 t/h (je nach Sorte/ Qualität)

FÖRDERBÄNDER

ARMBRUSTER GMBH
KELTEREI-TECHNOLOGIE

Förderbänder Typ: FBG2000-FBG6500

- Antrieb durch einen am Kopfende positionierten Trommelmotor
- Verschiedene Bandbreiten und Bandlängen verfügbar
- Bandgeschwindigkeit stufenlos regelbar über Frequenzumrichter
- Höhenverstellbare mittels Handhydraulikpumpe (Standard) oder über elektrohydraulischem System optional
- Sondertrichter 50l -1000l auswählbar optional
- flexibler Auswurfschacht, Lebensmittelecht. Leichte Demontage über Drehverschluss
- Option von schwenkbar gelagerten Quetschwalzen über 2 Steck Pins unterhalb des Auswurfs

vereinfachte Reinigung durch nachfolgende Punkte

- Die polierte Oberfläche (1.4301 IIId) vermindert Anhaftungen
- Die verbauten Materialien sind so gewählt dass Wasser und herkömmliche Reiniger Verwendet werden können.
- Reinigungsdüsen optional

.

FBG 2000/600	Auswurfhöhe min: 1465mm	max: 2328
FBG 3500/400/600	Auswurfhöhe min: 1483mm	max: 2556
FBG 4500/400/600	Auswurfhöhe min: 1771mm	max: 2901
FBG 5500/400/600	Auswurfhöhe min: 3048mm	max: 4119
FBG 6500/400/600	Auswurfhöhe min: 3165mm	max: 4379
FBG-E 5500/400	Auswurfhöhe min: 1837mm	max: 4119

SORTIERBÄNDER

ARMBRUSTER GMBH
KELTEREI-TECHNOLOGIE

Sortierbänder Typ: SB-3000/4000/5000 oder SBA-3000/4000

- Antrieb durch einen am Kopfende positionierten Trommelmotor
- Verschiedene Bandlängen verfügbar 3000/4000/5000mm
- Bandbreite ca. 800mm
- Bandgeschwindigkeit stufenlos regelbar über Frequenzumrichter
- Sortierband Typ SB über Gewinde zu spannen Gurt über Trennstab Herausnehmbar
- Sortierband Typ SBA wird durch Pneumatik System gespannt (Schnellspannsystem zum seitlichen herausnehmen des Endlosgurtes)
- Sondertrichter auswählbar optional
- Optional Quetschwalzen am Ende des Bandes
- Optional Sonderpodeste als Unterbau

vereinfachte Reinigung durch nachfolgende Punkte

- Die polierte Oberfläche (1.4301IIId) vermindert Anhaftungen
- Die verbauten Materialien sind so gewählt dass Wasser und herkömmliche Reiniger Verwendet werden können.
- Schnellspanneinheit für einfachste Entnahme des Fördergurts

VIBRATIONSTISCHE

ARMBRUSTER GMBH
KELTEREI-TECHNOLOGIE

Vibrationstische Typ: VST-2000/3000/4000/2515

- Antrieb mittels Unwucht Motor
- Verschiedene Tischlängen und Breiten verfügbar
- Geschwindigkeit stufenlos regelbar über Frequenzumrichter
- Siebflächen in unterschiedlichen Öffnungsmaßen erhältlich
  Rundstabsieb mit 4mm Öffnung (Standard)
- Siebflächen herausnehmbar
- verschiedene Auffangsysteme unter Siebfläche konfigurierbar
  Schublade mit eingelegtem fein Sieb (Standard) oder
  automatische Austragung mittels Schnecke auf gelochtem
  Schneckentrog mit darunterliegender Saftwanne (Optional)
- Optional Quetschwalzen am Ende des Tisches
- Optional Sonderpodeste als Unterbau

vereinfachte Reinigung durch nachfolgende Punkte

- Die polierte Oberfläche (1.4301IIId) vermindert Anhaftungen
  Verfügbar bei VST-2000 und VST-3000
- Die verbauten Materialien sind so gewählt dass
  Wasser und herkömmliche Reiniger
  Verwendet werden können.
- Siebflächen, Schubladen und fein Siebe leicht
  Demontierbar.

VST-F 3000 auf Gestell mit beidseitigem Podest und Quetschwalze

PUMPEN

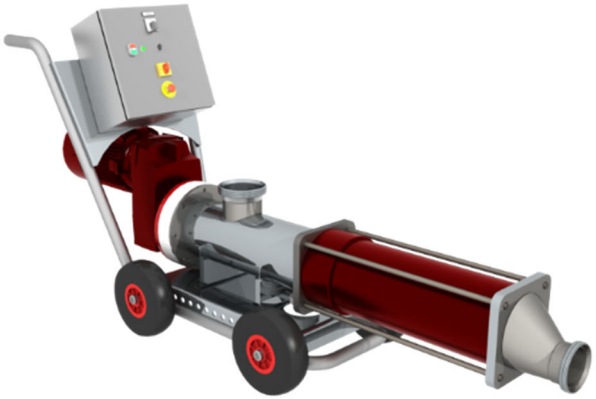

Exzenterschneckenpumpen: MP und TMP

- Antrieb mittels Getriebemotor
- Verschiedene Behältergrößen verfügbar 50 – 20 000Liter
- Verschiedene Pumpengrößen verfügbar 80er 100er 120er Rotor/Stator Kombinationen
- Leistungsbereiche von 2 000 – 100 000Liter
- Geschwindigkeit stufenlos regelbar über Frequenzumrichter oder Polumschaltbar 2-Stufig
- Füllstandkontrolle/Trockenlaufschutz über Ultraschallsensor wahlweise auch andere Sensortechnik verfügbar Anwendungsabhängig
- Schutzgitter bei Flachmaischepumpen
- Exzentrischer Pumpenabgang mit allen gängigen Fittings ausrüstbar
- Restablauf im Trichter
- Automatikbetrieb in Kombination von Füllstandkontrolle und Schutzgitter

vereinfachte Reinigung durch nachfolgende Punkte

- Die polierte Oberfläche (1.4301IIId) vermindert Anhaftungen
- Die verbauten Materialien sind so gewählt dass Wasser und herkömmliche Reiniger Verwendet werden können.

OPTISCHER SORTIERER GRAPESORT

ARMBRUSTER GMBH
KELTEREI-TECHNOLOGIE

Optische Sortiermaschine GrapeSort:

Innovation und Präzision finden hier zusammen. Die Optische Sortiermaschine GRAPESORT bestimmt den Reinheitsgrad Ihres Grundprodukts und sorgt für ein Anheben der Qualität Ihres Leseguts.
ARMBRUSTER bietet Sortierlösungen hocheffizient, präzise und genau. Modernste Technik durch Hochauflösende 4-Kanal-Kamera (RGB/NIR) mit bis zu 18000 Bilder pro Sekunde und speziell für unsere Anforderung entwickelte LED-Beleuchtung gehören genauso zur Basis dieser Zukunftstechnologie wie die in Zusammenarbeit mit dem Fraunhofer Institut IOSB entwickelte Software. GRAPESORT ist in der Lage, nach Farbe, Form und Größe zu prüfen um im Anschluss Fremdkörper wie Blätter, Kammstücke oder auch fehlerhafte Beeren aus dem Produktstrom mittels hochpräzisen Druckluftstößen aus zu schleusen. Das Einstellen vorwählbarer Programme mittels Schieberegler in Echtzeit macht es einfach auf Änderungen des Grundprodukts einzugehen um das gewünschte Sortierergebnis zu erreichen. Die Druckluft gestützte Gurtspanneinheit ermöglicht schnellstes Herausnehmen des Fördergurts, somit ist eine Hygienisch einwandfreie Reinigung gewährleistet. Eine integrierte Absaugung hält den Luftraum im Bereich der Sortierung frei von Aerosolen. Das Blickfenster der Kamera und der Beleuchtung wird hierdurch vor
Verschmutzung geschützt und benötigt somit keine Zwischenreinigung
bei Dauerbetrieb.

Sortierbreite:	ca. 800mm
Bandgeschwindigkeit:	3 m/sec
Leistung bis zu:	10 t/h
Kamera bis zu:	18 000 Bilder/sec
Ausblasleiste:	128 Ventile
Druckluftanschluss:	6bar
Luftverbrauch :	ca. 1500l/min

NOTIZEN

ARMBRUSTER GMBH
KELTEREI-TECHNOLOGIE

Armbruster Kelterei-Technologie GmbH
Zu den Weiherwiesen 1-3,
74363 Güglingen-Frauenzimmern
Telefon +49 7135-9506 0
e-Mail: info@rotovib.eu
www.rotovib.eu