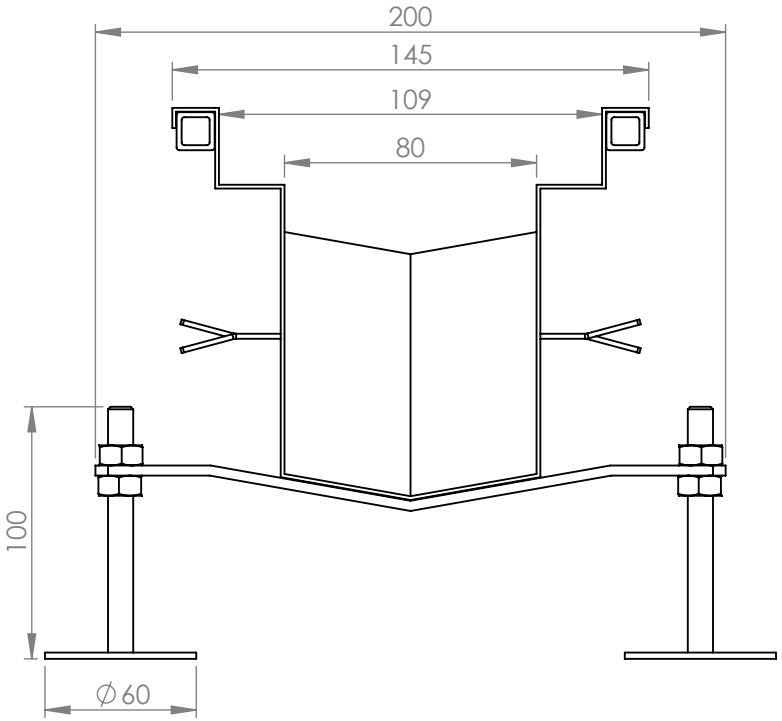

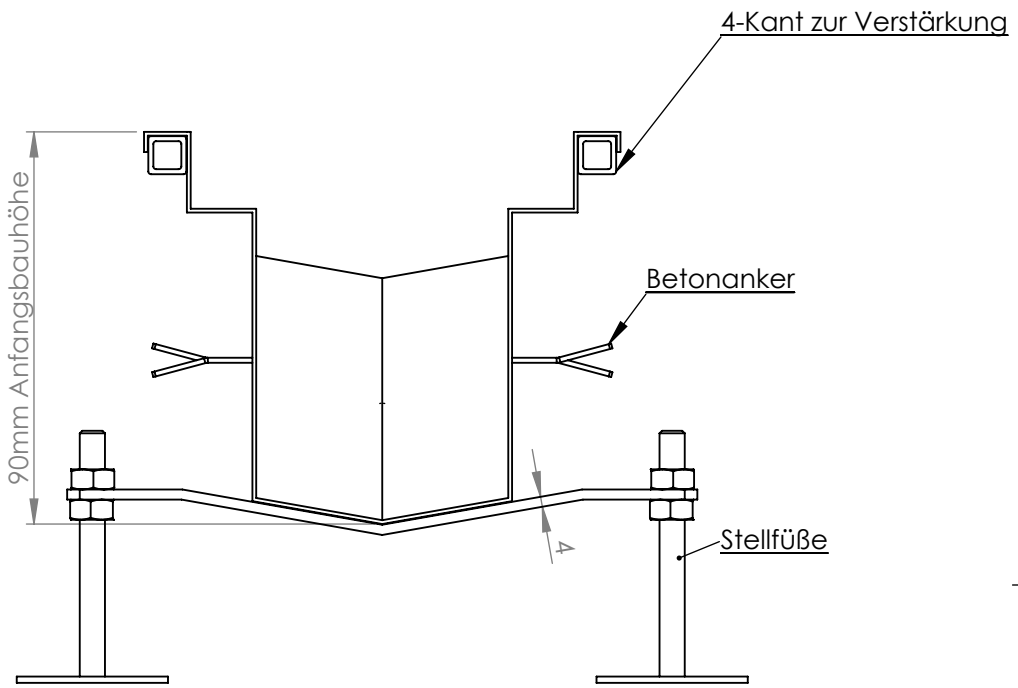

Gefälle 4mm pro Meter

Anfangsmaße bei einer Rinnenlänge von max. 12 Meter

Diese Zeichnung ist unser Eigentum

Becker Tanks

Dipl.Ing. Helmut Becker GmbH
Tank und Anlagenbau

BENENNUNG:

Einbaumaße-Sägezahnrinne-BH1

ZEICHNUNGSNR.

A4

				NAME	SIGNATUR	DATUM
Änderung	DATUM	NAME	Gezeichnet	Besser	c.b.	08.08.2013

MASSSTAB:1:3 | Gewicht [g]: | BLATT 1 VON 1